CC BY NC 2024 Illustrative Mathematics®

Card Sort: Represent Story Problems, Spanish

A

En una caja hay 53 pelotas de béisbol. En la caja hay 25 pelotas de tenis menos que pelotas de béisbol. ¿Cuántas pelotas de tenis hay en la caja?

Card Sort: Represent Story Problems, Spanish

B

Jada recogió algunas piñas en el parque. Han tomó 25 de las piñas de Jada. Quedaron 53 piñas. ¿Cuántas piñas recogió Jada?

Card Sort: Represent Story Problems, Spanish

C

Había 12 fichas geométricas en una bolsa. Había 6 fichas geométricas más en la mesa que en la bolsa. Jada puso 9 fichas geométricas más en la mesa. ¿Cuántas fichas geométricas hay ahora en la mesa?

Card Sort: Represent Story Problems, Spanish

D

Había 12 piezas de rompecabezas en la caja. Diego puso 6 piezas de rompecabezas más en la caja. Ahora hay 9 piezas de rompecabezas más en la caja que en la mesa. ¿Cuántas piezas de rompecabezas hay en la mesa?

Card Sort: Represent Story Problems, Spanish

E

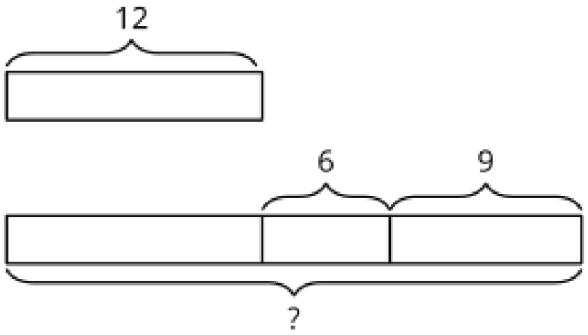

Card Sort: Represent Story Problems, Spanish

F

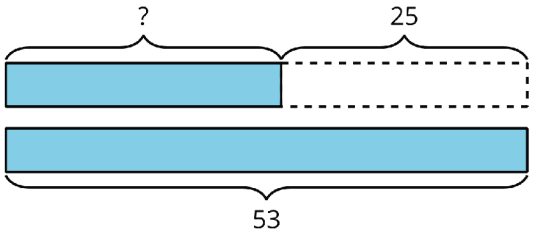

Card Sort: Represent Story Problems, Spanish

G

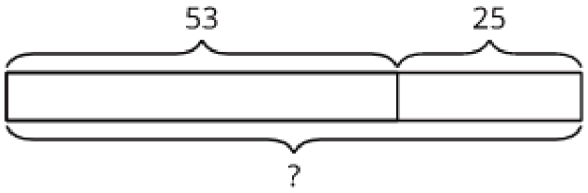

Card Sort: Represent Story Problems, Spanish

H

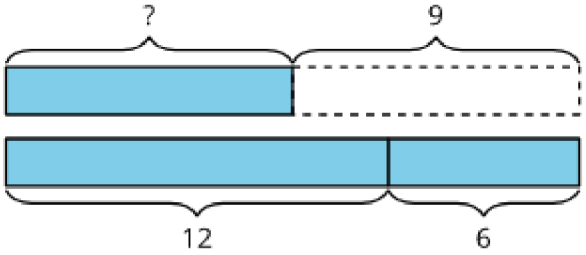

CC BY NC 2024 Illustrative Mathematics®

CC BY NC 2024 Illustrative Mathematics®

Card Sort: Represent Story Problems, Spanish
I

$$? - 25 = 53$$

Card Sort: Represent Story Problems, Spanish
J

$$12 + 6 + 9 = ?$$

Card Sort: Represent Story Problems, Spanish
K

$$? + 25 = 53$$

Card Sort: Represent Story Problems, Spanish
L

$$12 + 6 - 9 = ?$$